ՓՈՔՐԱՉԱՓ ԲԼՈԿՆԵՐՈՎ ՄԻՋՆՈՐՄԻ ՀԻՄՆԱԿՄԱՂՔԻ ՀԱՏՎԱԾ

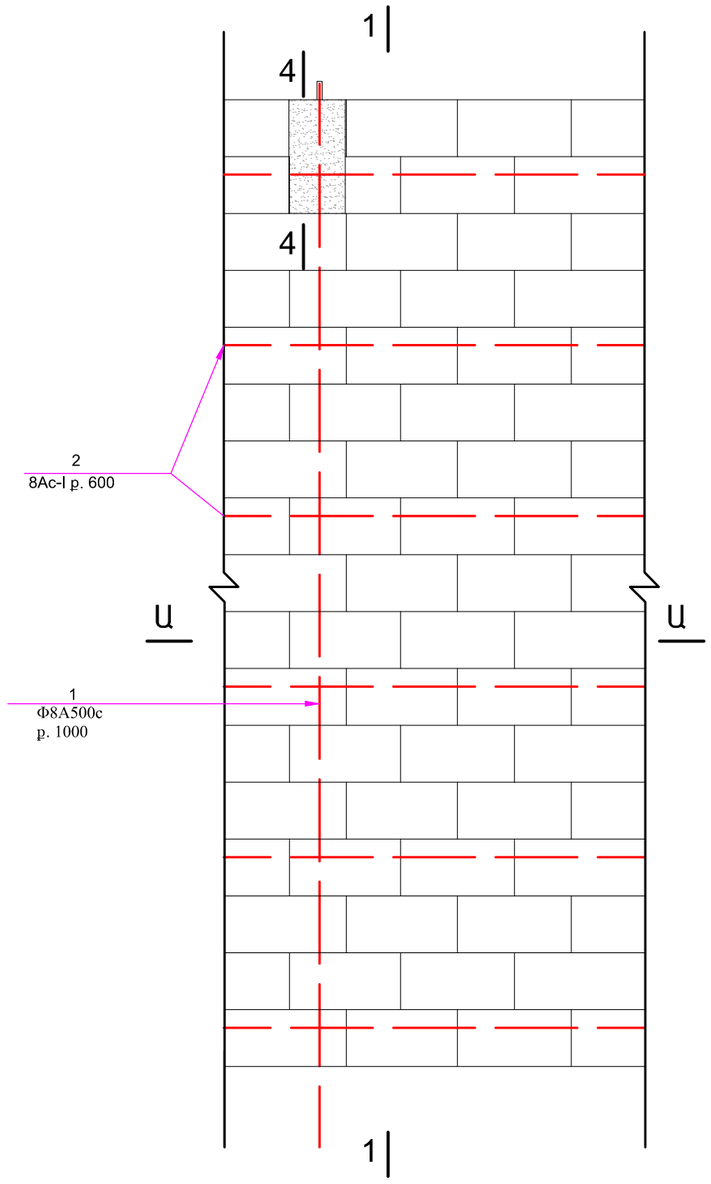

ՄԻՋՆՈՐՄԻ ՄԻԱՑՈՒՄԸ ՀԵԾԱՆԻՆ
Մ1:20

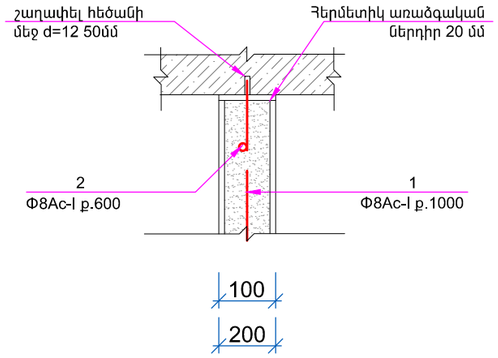

ՄԻՋՆՈՐՄԻ ՄԻԱՑՈՒՄԸ ՍՅԱՆԸ
Մ1:20

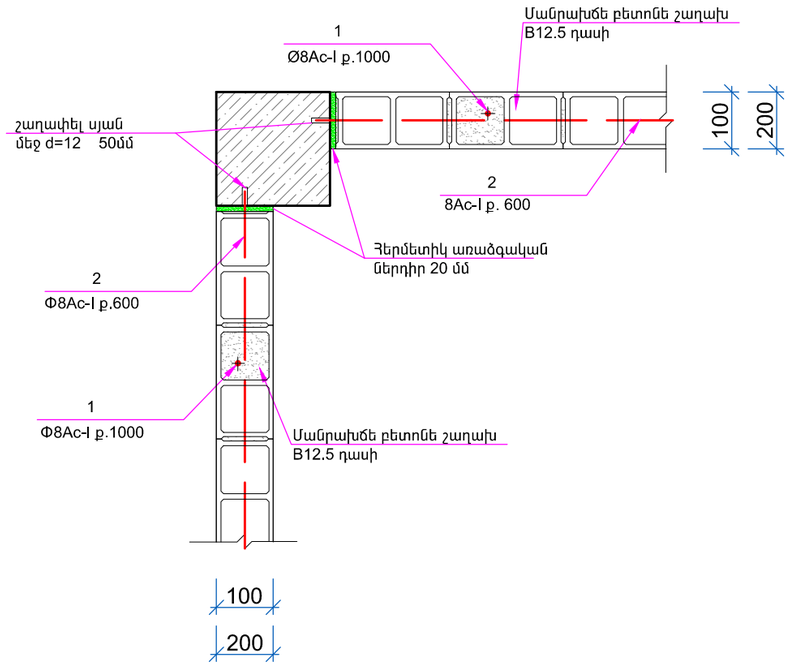

ՄԻՋՆՈՐՄԻ ԿԱՌՈՒՑՄԱՆ ՄԱՍՆԱԳԻՐ

ՀՈՊ N	ԱՆՎԱՆՈՒՄ	ՔԱՆԱԿ	nxL Մ	ԾԱՆՈԹՈՒԹՅՈՒՆ
1	2	3	4	5
	100 ՄՄ ՄԻՋՆՈՐՄՆԵՐԻ ԱՄՐԱՆԱՎՈՐՈՒՄ	-		
2	Փ8AI Ք. 600	-	-	30.0 կգ
1	Թեթև բետոնից բլոկներ	-		3.4 խմ
2	Միջնորմների մեջ թեթև բետոնի լիցք	-		3.4 խմ
3	Փ12 անցքերի բացում ե/բ էլեմենտներում b=100մմ	-		22.0 հատ

ԾԱՆՈԹՈՒԹՅՈՒՆ

1. ՏՎՅԱԼ ԹԵՐԹԸ ԴԻՏԱՐԿԵԼ՝ ՃԾ-3,4,5 ԹԵՐԹԵՐԻ ՀԵՏ ՀԱՄԱՏԵՂ:

ՊԱՇՏՈՆ	ԱՆՈՒՆ ԱԶԳԱՆՈՒՆ	ՍՏՈՐԱԳՐ.	ԱՄՍԱԹ.	ԵՐԵՎԱՆԻ ԳՐ.ՆԱՐԵԿԱՑՈՒ ԱՆՎԱՆ h.137 ՀԻՄՆԱԿԱՆ ԴՊՐՈՑԻ ՇԵՆՔԻ ՎԵՐԱՆՈՐՈԳՄԱՆ ԱՇԽԱՏԱՆՔՆԵՐԻ ՆԱԽԱԳԻԾ			
ՏԼՕՐԵՆ	Հ. ՕՀԱՆՅԱՆ						
ՆԱԽԱԳԾԵՑ	Հ. ՕՀԱՆՅԱՆ			ՃԱՐՏԱՐԱՊԵՏԱՇԻՆԱՐԱՐԱԿԱՆ ՄԱՍ	ՓՈՒԼ	ԹԵՐԹ	ԹԵՐԹԵՐ
					ԱՆ	ՃԾ-9	12
				ՄԻՋՆՈՐՄՆԵՐԻ ԱՄՐԱՆԱՎՈՐՄԱՆ ՍԽԵՄԱ, ԿՏՐՎԱԾՔ, ՀԱՆԳՈՒՑ ԵՎ ՄԱՍՆԱԳԻՐ	«ՕՀԱՆՅԱՆ ԻՆԴԱՍԹՐԻԶ» ՍՊԸ Լիցենզիա՝ N16107		